# 技術シート XtrAlign HD LASER

## 特徴

- 焦点調整可能
- ポイント、ライン、クロス

## 技術データ

| | |
|---|---|
| レーザータイプ/色 | ダイオード/赤 |
| 波長 | 635nm |
| 出力 | 1～30mW |
| 発散角 | 0.5mrad |
| 焦点調整 | 手動/工具必要なし |
| 動作電圧 | 12～30VDC |
| 消費電力 | ＜200mA |
| 保護等級 | IP67 |
| 耐衝撃性 | IK10 |
| 寸法/重量 | L:140mm×φ25mm(先端部)/<br>φ20mm(固定部)、220g |
| 電源コネクタ | M12、4芯 |
| 使用環境条件 | 温度:-10～+40℃<br>湿度:35～90%結露無き事 |
| 平均寿命 | ＞30,000時間(周囲温度25℃) |

## 仕様

| 型式 | 種類 | 照射角 |
|---|---|---|
| A | ライン | 80° |
| B | ライン | 30° |
| C | ライン | 20° |
| D | ライン | 10° |
| E | ライン | 40° |
| K | クロス | 38° |
| L | クロス | 62° |
| P | ポイント | |

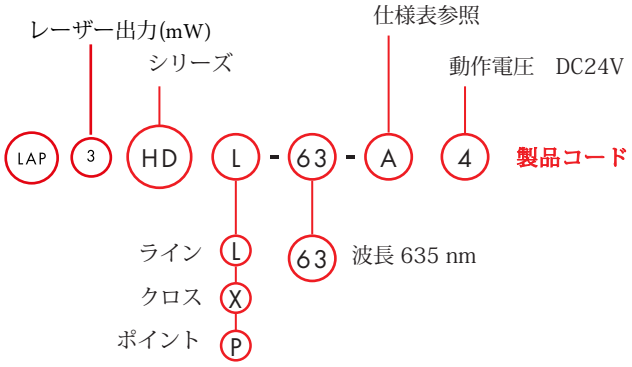


## アクセサリー:

ブラケット:

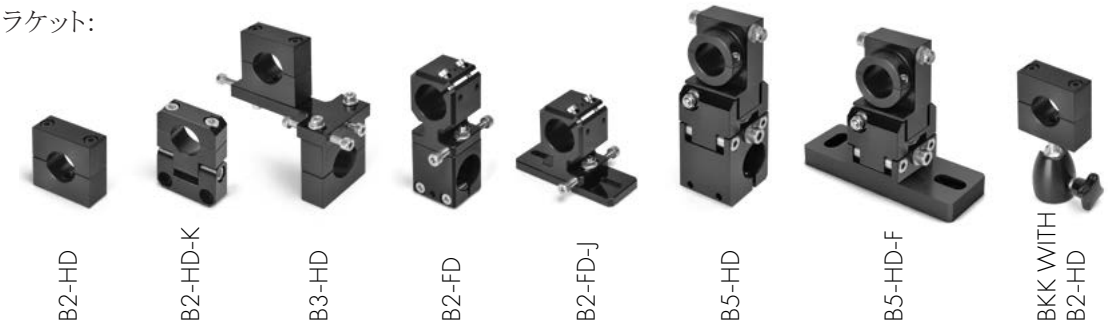


電源ケーブル:

アングルタイプ:2m/5m/10m/16m/20m
ストレートタイプ:5m/16m

コネクタ:

アングルタイプ
ストレートタイプ

## ラインレーザー

| 型式 | 出力 | 線長[1] 照射角80°(A) | レーザークラス 80°(A) | 40°(E) | 30°(B) | 20°(C) | 10°(D) |
|---|---|---|---|---|---|---|---|
| LAP 1 HDL | 1 mW | 最長 1 m | 1 | 1 | 1 | 1 | 1 |
| LAP 3 HDL | 3 mW | 最長 2 m | 1 | 1 | 2 | 2 | 2 |
| LAP 5 HDL | 5 mW | 最長 4 m | 1 | 2 | 2 | 2 | 2 |
| LAP 10 HDL | 10 mW | 最長 6 m | 2 | 2M | 2M | 2M | 2M |
| LAP 15 HDL | 15 mW | 最長 10 m | 2 | 2M | 2M | 2M | 2M |
| LAP 30 HDL | 30 mW | 最長 20 m | 2M | 3R | 3R | 2M | 3R |

## クロスレーザー

| 型式 | 出力 | 線長[1]/[2] 照射角38°(K)/62°(L) | レーザークラス 38°(K)短線 | 62°(L)長線 |
|---|---|---|---|---|
| LAP 1 HDX | 1 mW | 60 cm/90 cm | 1 | 1 |
| LAP 3 HDX | 3 mW | 60 cm/90 cm | 1 | 1 |
| LAP 5 HDX | 5 mW | 60 cm/90 cm | 1 | 2 |
| LAP 10 HDX | 10 mW | 60 cm/90 cm | 2 | 2M |
| LAP 15 HDX | 15 mW | 60 cm/90 cm | 2 | 2M |
| LAP 30 HDX | 30 mW | 60 cm/90 cm | 2M | 2M |

## ポイントレーザー

| 型式 | 出力 | レーザークラス |
|---|---|---|
| LAP 1 HDP | 1 mW | 2 |
| LAP 3 HDP | 3 mW | 3R |
| LAP 5 HDP | 5 mW | 3R |
| LAP 10 HDP | 10 mW | 3B |
| LAP 15 HDP | 15 mW | 3B |
| LAP 30 HDP | 30 mW | 3B |

[1]標準照射角度時、線長は周囲環境、表面からの高さ、取付け角度に依存する。
[2]照射距離1m。


**LAP GmbH**
**Laser Applikationen**
Zeppelinstrasse 23
21337 Lueneburg
Germany
Phone +49 4131 9511-95
Fax +49 4131 9511-96
Email info@lap-laser.com


ISO 9001
ISO 13485

made in Germany

© LAP GmbH, MKT-190024 1.0 en, 2019-12-11

www.LAP-LASER.com


株式会社トミタ
TEL:03-3765-1188 FAX:03-3765-1713
URL: http://www.tomitaj.co.jp/
information@tomitaj.co.jp